Rolland boskapsvagn

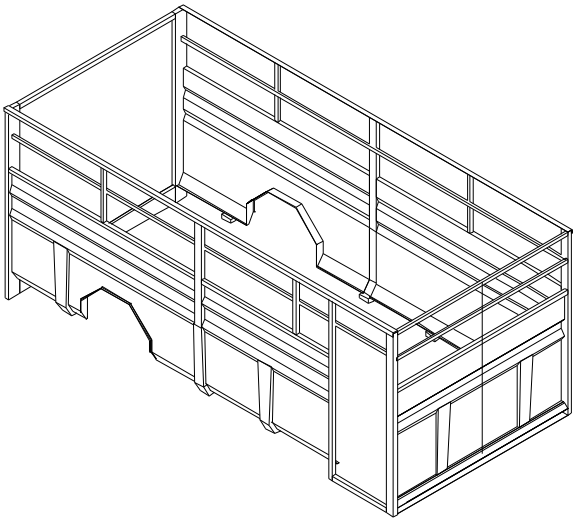

Manual för användning och underhåll.

Generalagent:

Närlant IMPORT AB

Filarevägen 8, 703 75 Örebro
Tele: 019-603 60 60 Fax: 019-31 20 96
E-post: info@narlant.se
www.narlant.se

Bäste kund.

Du har valt en ROLLAND boskapsvagn med plant golv.

Vi tackar för förtroendet att Du valt oss som leverantör.

Boskapsvagnar med plant golv från **"© ROLLAND** erbjuder den bästa tekniken för transportera boskap. Detta tack vare vår teknologi och vår erfarenhet inom området.

Detta dokument skall betraktas som en integrerad del av Din boskapsvagn.

För att på bästa sätt kunna använda utrustningen och för att kunna utnyttja den fulla kapaciteten av Din boskapsvagn, rekommenderar vi att Du noga läser dessa instruktioner och att Du respekterar alla instruktioner i detta dokument.

Detta är också viktigt för den goda funktionen och den långa livslängden på Din boskapsvagn liksom Din egen och andras säkerhet.

Bevara detta dokument på ett sådant sätt att det finns tillgängligt under utrustningens hela livslängd. Dokumentet utgör en del av boskapsvagnen, även om den säljs till tredje hand.

Att inte respektera vad som skrivs i denna manual, fråntar tillverkaren och leverantören allt ansvar.

Vi förbehåller oss rätten att löpande göra ändringar och förbättringar av våra produkter utan att ansvara för att dessa manualer ändras i efterhand. Vi förbehåller oss också rätten att utan föravisering göra modifieringar av de modeller, som finns i våra kataloger och på våra hemsidor.

Bäste kund, med bästa hälsningar försäkrar vi att skall göra vårt bästa för att Du skall bli en nöjd kund.

REMORQUES ROLLAND
Z.A des Landes
29800 TREFLEVENEZ - FRANCE
Tél. : 00 33 (0)2 98 85 13 40
Fax : 00 33 (0)2 98 21 38 15
www remorquerolland.com

INNEHÅLL

1. Säkerhetstips **4**

2. Garantivillkor **5**

3. **Presentation av fordonet** **6**
Användningsområde 6
Identifikation av fordonet 6
Teknik och tillval 9

4. **Igångkörning** **12**

5. **Normal användning och gods råd** **16**
Uppställning 16
Lastning 16
Transport 17

6. **Inställningar** **18**
Dragögla 18
Fjädring 19

7. **Service och underhåll** **21**
Rengörning och smörjning 21
Hjulaxlar 22
Hjul och däck 24
Belysning 25

8. **Montering** **26**
Varningstriangel 26

9. Underhållsschema 27
Obligatoriska åtgärder före idrifttagning 27
Övriga åtgärder 27

10. Likformighetsdeklaration **28**

11. Garanticertifikat – uppstartsdeklaration **30**

Säkerhetstips

Innan Du börjar använda vagnen, är det viktigt att noggrant läsa denna bruksanvisning och noga respektera alla säkerhetsföreskrifter.

I denna bruksanvisning har vi markerat alla de avsnitt som rör säkerheten med denna symbol.

På Din boskapsvagn finns skyltar, som rör Din säkerhet och anvisningar för en säker användning av maskinen: för Din egen och andras säkerhet, respektera dessa skyltar.

Normal användning.
Boskapsvagnen ”med plant golv” är konstruerad och tillverkad för den normala användning, som beskrivs i denna handbok. Parkering och lastning beskrivs i kapitel 5.
All användning än den som beskrivs i denna handbok betraktas som onormal. Under alla omständigheter finns det ett antal inte förutsägbara situationer som inte är upptagna i manualen. Tillverkaren kan inte hållas ansvarig för skador i dessa fall. Definitionen av normal användning gäller enligt vad som står i föreskrifterna och omfattar även vad som beskrivs i manualen. Man måste också respektera de regler och föreskrifter för olycksförebyggande åtgärder som beskrivs i nationella lagar om säkerhet i arbetet, medicinska regler om arbetarskydd och trafikföreskrifter.

Tillverkaren frånsäger sig allt ansvar för skador, som kan bero på en skada, som inträffat på grund av en ändring som inte auktoriserats av tillverkaren.

Allmänna säkerhetsregler och förebyggande åtgärder mot olycksfall.

1. Stoppa motorn på traktorn, gör hydraulsystemet trycklöst och tag ut tändningsnyckeln, innan Du gör några ingrepp på fordonet.
2. Innan motorn stoppas, försäkra Dig om att alla säkerhets-anordningar är rätt monterade och att de befinner sig i ett säkert läge.
3. Försök aldrig sätta några säkerhetsanordningar ur funktion. Vid all service och allt underhåll, respektera noggrant de föreskrifter, som fins i denna manual (notera särskilt kapitel 6/7).
4. Det är totalt förbjudet att gå under fordonet. Detta gäller under drift, stillastående och alla underhållssituationer.

Garantivillkor.

För att tillverkarens garanti skall gälla utan inskränkningar, rekommenderar vi att följa alla instruktioner om underhåll och de råd för en riktig användning, som finns i denna manual. Vid eventuella problem, uppmanar vi Dig att kontakta Din leverantör.

Garantivillkor:

För våra boskapsvagnar, lämnar vi ett års garanti gällande delar och arbetskostnader, räknat från uppstartsdatum.

ROLLAND SA kan aldrig hållas ansvarigt för någon olyckshändelse om användaren inte följer de instruktioner för underhåll och användning, som finns i denna manual.

Garantin gäller bara utbyte av felaktiga delar till originaldelar.

- **Garantin kommer att återkallas och vi frånsäger oss vårt ansvar:**

1. Om maskinen har ändrats med hjälp av delar, som tillverkas utanför våra eller våra återförsäljares verkstäder.
2. Om maskinens serienummer har förfalskats.
3. Om originaldelar från ROLLAND, som monterats i våra verkstäder har demonterats och ersatts av delar av främmande ursprung.
4. Om utrustningen slutar att fungera på grund av någon form åsidosättande, felaktig användning, överbelastning (även tillfällig), eller av användarens brist på erfarenhet eller på grund av bristfällig smörjning.

Reparationer, modifieringar eller utbyte av felaktiga delar under garantiperioden, kan aldrig ha den effekten att det förlänger garantiperioden.

Vid leveransen av Ditt fordon, försäkrar vi att vi har gjort vårt bästa för att det skall uppfylla alla tekniska specifikationer och för att inte någon skada skall uppstå.

Till slut, för ett ge en snabbare behandling vid ett eventuellt garantifall levererar vi:

”Garanticertifikat gällande från startdatum”.

Vi rekommenderar att Du returnerar detta ifyllt omedelbart efter leveransen.

Presentation av fordonet

Denna manual gäller alla ”**Boskapsvagnar med plant golv” ©** från **ROLLAND.** Den är utformad med målet att ge Dig all den nödvändiga information Du behöver för att på bästa sätt kunna använda Din boskapsvagn.

Beskrivning:

Boskapsvagnarna **”Med plant golv” © från ROLLAND** är utrustade med en eller två fjädrande axlar.

Identifikation:

Den viktiga informationen om Din boskapsvagn finns angivet på en metallskylt fäst på höger framsida av Ditt fordon. En skylt utformad efter gällande föreskrifter med den totala vikten enligt kraven från PTAC och tomvikten.
En identifieringsskylt med serienummer finns fäst på fordonets chassi.

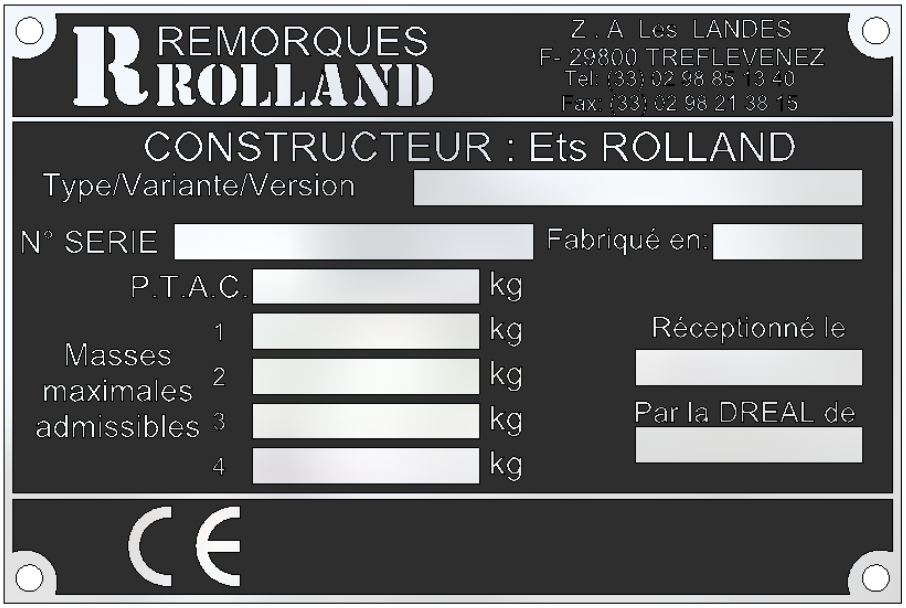

För jordbruksfordon gäller två olika regelverk och lagstiftningar:

- Vägtrafikförordningen.
- Arbetsskyddslagstiftningen.

Fordon från Rolland levereras med ett blad med en röd spärrlinje och en likformighetsdeklaration. Dessa två dokument bekräftar att dessa båda lagar respekteras.

Il résulte des constatations effectuées à la demande de
- constructeur : Ets ROLLAND SA

que les véhicules :
- de catégorie internationale : Ra3
- genre : SREA
- marque : ROLLAND
- dont les types--variantes-versions suivant : DM016

livrés carrossés, satisfont aux dispositions des articles R.311-1 à R.318-5, R321-20 et R.413-13 du Code de la Route et des arrêtés ministériels pris en application, pour la catégorie de type de véhicule concerné.

Nota : vitesse maximale en circulation 25 km/h

QUIMPER, le 11 novembre 2007

Le technicien supérieur
De l'industrie et des Mines
J.M CAZORLA

Vu et approuvé et enregistré
sous le numéro E.0004.08.00

Fait à RENNES, le 7 février 2008
Pour le directeur, par délégation
L'ingénieur Divisionnaire de l'Industrie
et des Mines
Ph. ARNOULD

****

CERTIFICAT DE CONFORMITE

Je soussigné (nom, prénom, adresse) : Hervé-Marie POULIQUEN
- constructeur : Remorques ROLLAND – TREFLEVENEZ – 29411 LANDERNEAU
certifie que le véhicule prêt à l'emploi :

(6) Dénomination : DM016
(D 1) Marque : ROLLAND
(D 2) Type Variante Version : DM016 / / (1)
(D 3) Dénomination commerciale :
(E) Numéro d'identification ou numéro d'ordre dans la série du type: DM016 / (1)
(F 1) Masse en charge maximale techniquement admissible (kg) : 7 500 8 250
(F 2) Masse en charge maximale admissible en service dans l'Etat (PTAC) (kg) : 7 500 8 250
(F 3) Masse en charge maximale admissible de l'ensemble en service dans l'Etat (PTRA) (kg) : S O
(G) Masse en service (G1 + 75) (kg) : S O
(G 1) Poids à vide national (PV) (kg) : 2 240
(J) Catégorie internationale : Ra3
(J 1) Genre national : SREA
(J 3) Carrosserie (désignation nationale) : BETAILLERE
(K) Numéro de la réception par type : E.0004.08.00
(P 1) Cylindrée (cm³) : S O
(P 2) Puissance nette maximale (kW) : S O
(P 3) Source d'énergie : S O
(P 6) Puissance administrative (CV) : S O
(Q) Rapport puissance / masse (uniquement pour motocycle) (kW/kg) : S O
(S 1) Nombre de places assises (y compris celle du conducteur) : S O
(U 1) Niveau sonore à l'arrêt (dB(A)) : S O
(U 2) Régime de rotation du moteur lui correspondant (min⁻¹) : S O
(V 7) CO2 (g/km) : S O
(V 9) Classe environnementale : S O

- est entièrement conforme au type variante version dont le prototype a fait l'objet du procès-verbal de réceptio ci-dessus et peut, de ce fait, être immatriculé sans réception complémentaire (voir nota)
- sort de nos usines (magasins), le :
pour être livré à :
(Nom et adresse de l'acheteur ou, à défaut, du concessionnaire)

Fait à. :
Le :
(1) A compléter.
(2) Directives communautaires de la directive 1999/37/CE relative aux documents d'immatriculation.

NOTA : Pour obtenir l'immatriculation du véhicule désigné ci-dessus, il doit être joint au présent certificat le procès-verbal de réception du type.
Rappel : Toute transformation de ce véhicule susceptible de modifier sa situation au regard des articles R. 312-1 à R. 312-25, R. 314-1 à R. 317-7, R. 317-15 à R. 317-17 et R. 318-1 à R. 318-5 du code de la route, ou toute modification du véhicule à la suite de laquelle il cesserait d'être conforme aux indications portées sur le certificat de conformité (en particulier pour les organes qui font l'objet d'une prescription de conformité à un texte réglementaire) doit faire l'objet :
- d'une déclaration à la préfecture ;
- le cas échéant d'une réception à titre isolé par le service en charge des réceptions.

Déclaration CE de conformité pour les machines
(Directive Machines 2006/42/CE, Annexe II., point A)

Fabricant : Ets ROLLAND
Adresse : Z.A des Landes 29800 TREFLEVENEZ

Nom et adresse de la personne autorisée à constituer le dossier technique :

Nom : Béatrice LE GALL
Adresse : Z.A des Landes 29800 TREFLEVENEZ

Par la présente, nous déclarons que

La machine :

- Marque : ROLLAND
- Nom générique :
- Fonction :
- Type :
- Modèle :
- Nom commercial :
- Numéro de série :

• est conforme aux dispositions pertinentes de la Directive Machines (2006/42/CE).

Et en outre, nous déclarons que

• les (parties / articles des) normes Européennes harmonisées suivantes ont été utilisées.

-EN 292 parties 1 et 2
-EN 294
-EN 349

• les (parties / articles des) autres normes et spécifications techniques suivantes ont été utilisées.

-Pr EN 15-53

Fait à TREFLEVENEZ, le

Nom et qualité du signataire
Béatrice LE GALL
PDG

Bild från sidan

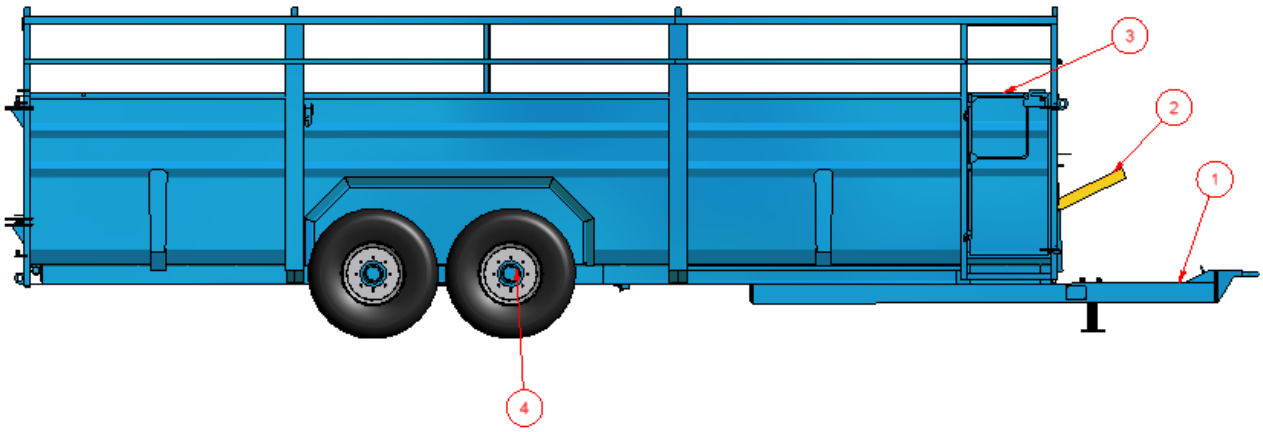

Bild framifrån och bakifrån.

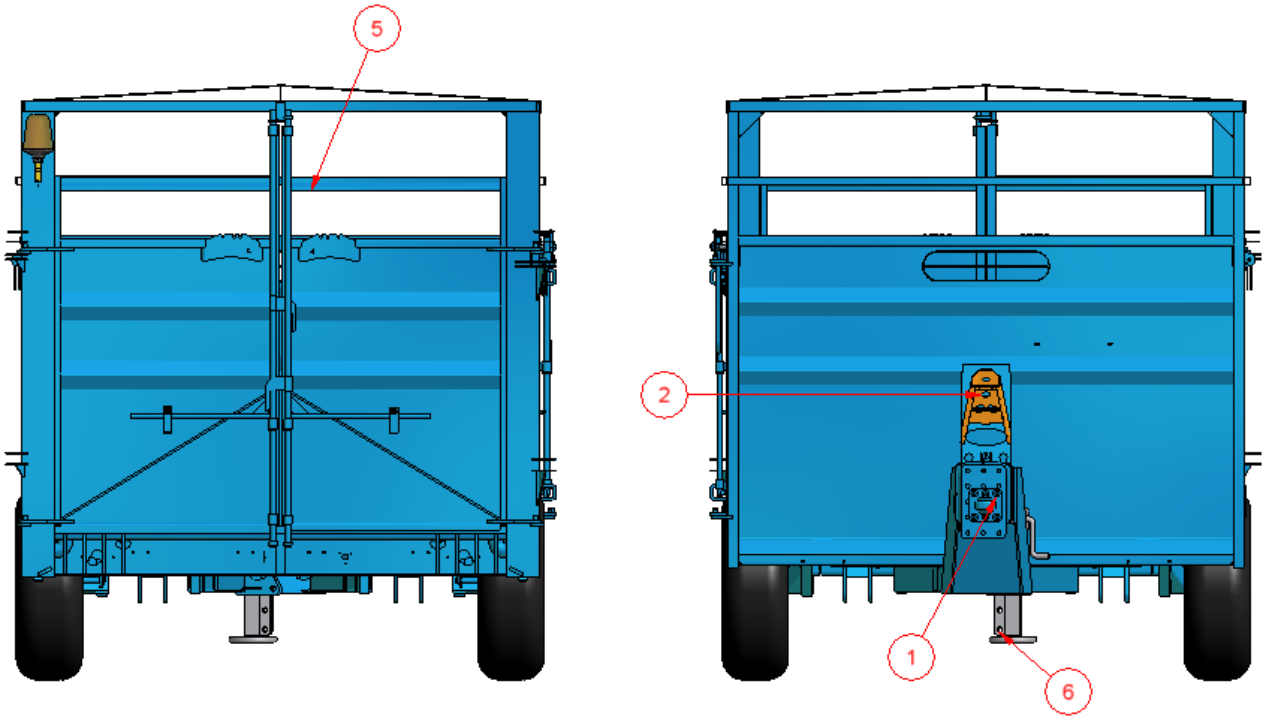

1	Dragstång	**4**	Hjulställ (enkel fjädrande axel eller dubbel fjädrande axel)
2	Spak för rörlig port	**5**	Bakre port
3	Sidoport	**6**	Stödben

Teknik och tillval.

Dragögla

Svetsad dragögla

Efterdrag och kontrollera bultarna efter 4 timmars drift, därefter kontroll var 6.e månad.

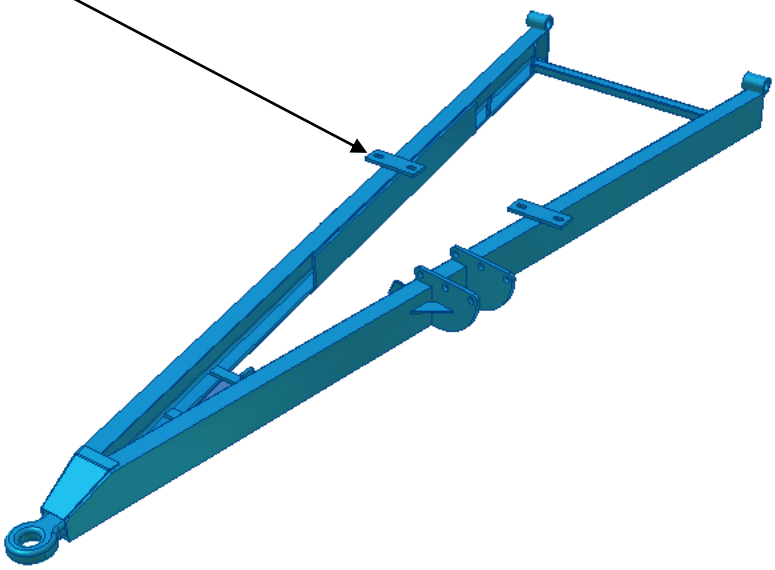

Demonterbar dragögla

Det inställbara fästet med flera olika hål (tysk typ) gör det möjligt att montera olika dragöglor. (flat, vridbar, skålformad, DIN).

Kontrollera åtdragningsmomentet för fästbultarna för den demonterbara dragöglan efter 4 timmars drift, därefter kontroll var 6.e månad.

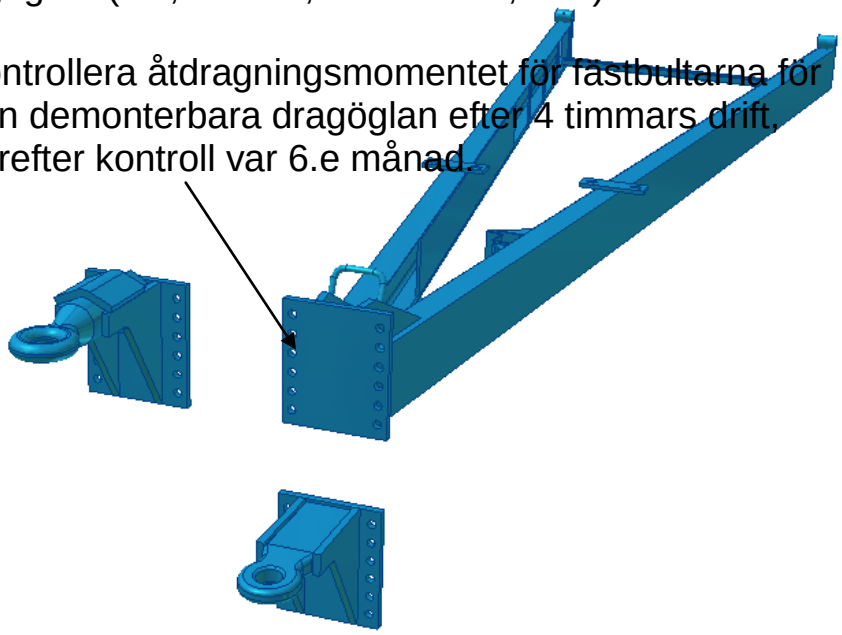

Hjulställ

Alla boskapsvagnar med **plant golv** från © **ROLLAND** är utrustade med gasfjädrade axlar. Gasbehållarna är monterade framtill på fordonet, tillsammans med påfyllningskranarna. Det finns en kran och en gasackumulator för varje axel.

Enkel fjädrade axel	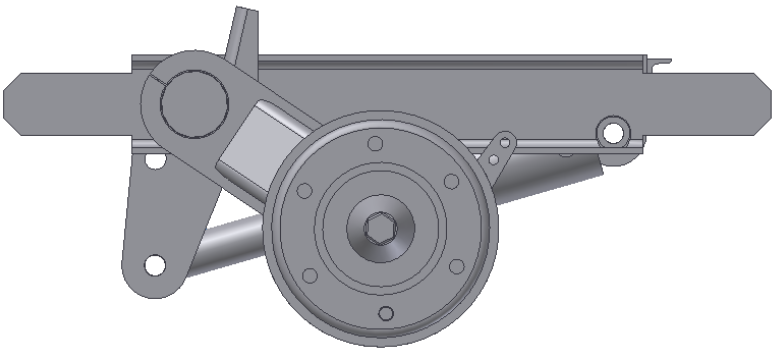
Dubbla fjädrande axlar	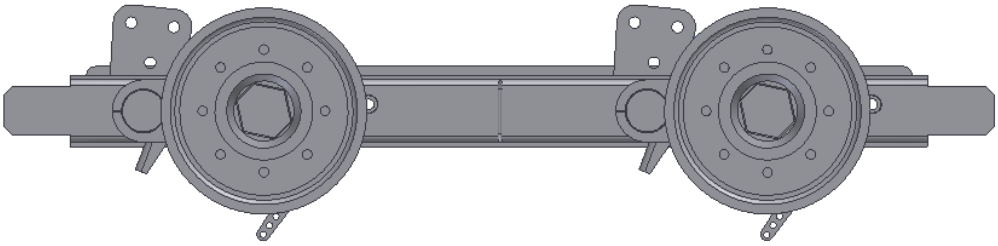

Ackumulatorerna reducerar väsentligt vibrationer och skakningar i vagnen och förbättrar på så sätt djurens komfort. Utöver detta utsätts utrustningen för mindre påfrestningar från ojämnheter i marken.

När Du kör över en ojämnhet, utan ackumulatorer, kan trycket i cylindrarna gå upp till 128 bar, medan däremot med ackumulatorer går trycket bara upp till 65 bar. Ackumulatorerna absorberar det höga trycket.

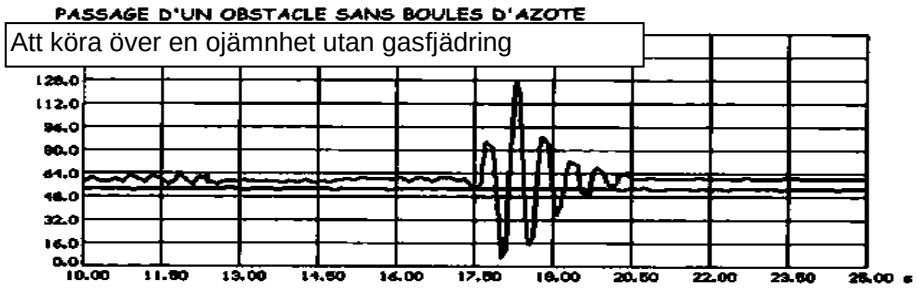

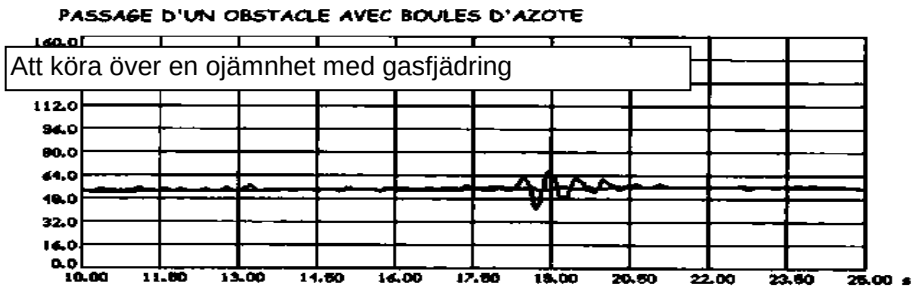

Invändiga avspärrningsbarriärer

1	Avspärrningsbarriär, 1 del med 2 lägen	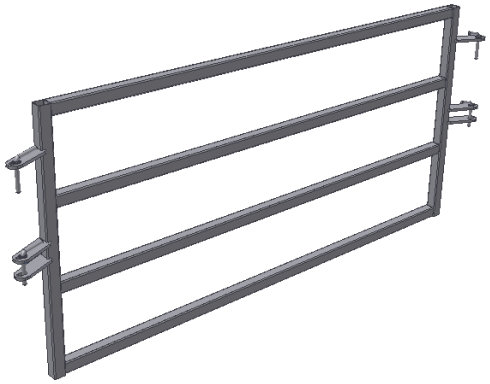
2	Avspärrningsbarriär med 1 låsanordning.	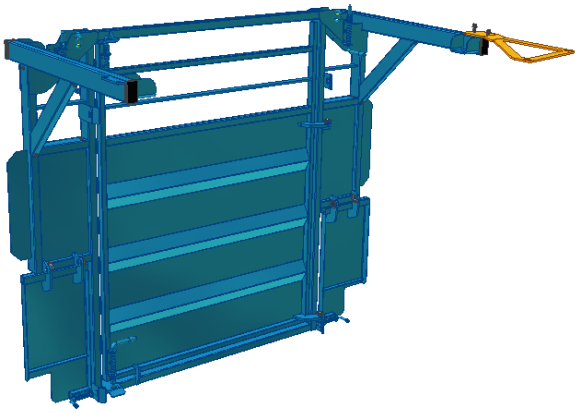
3	Avspärrningsbarriär med 2 låsanordningar.	
4	Telskopisk avspärrningsbarriär Bland olika avspärrnings-barrriärer finns det också en sidoavskiljningsbarriär. Denna är speciellt anpassad för landsvägstransporter där höjden inte får övertiga 2,55 m (artikel R.312-11 i vägtrafikförordningen)	

Igångkörning

Tillkoppling av fordonet:

Enligt fransk lagstiftning är det inte tillåtet att köra fortare än 25 km/tim med denna typ av fordon. Sammankopplingen säkerställs med en normal ring (andra typer av spännanordningar kan användas såsom krok, bult eller kåpa)

Procedur

- Försäkra Dig om att den traktor Du skall använda, klarar den aktuella lasten.
- Efter det att Du kopplat vagnen till traktorn, kontrollera noga att alla lastramper är uppfällda och låsta i sitt läge. Kontrollera också att den mekaniska bromsen är frigjord. Kontrollera också smörjningen i alla smörjpunkter innan fordonet används första gången. (Se i avsnittet om underhåll)

Justerbar traktorkoppling: Backa långsamt mot vagnen med kopplingsanordningen i sänkt läge så att kroken passar in i ringen. När delarna är på plats, lyft kopplingsanordningen (ringen skall komma på plats automatiskt)
Lås anordningen i sitt läge.
Lyft det hydrauliska eller mekaniska stödbenet och lås det med sin låsanordning.

- • Fast traktorkoppling: Lyft stödbenet till sitt övre läge (med ringen i läge över kopplingspinnen).
  Lämna traktorhytten för att justera kopplingspinnen (ringen skall komma på plats automatiskt)
  Lyft upp och lås stödbenet.

Däck:

- Vid uppstart av fordonet är det viktigt att alla däckstryck testas och justeras efter den last däcken skall bära och de verkliga körförhållandena.

Anslutning av tryckslangar.

Anslutningarna måste göras då fordonet står stilla, handbromsen på traktorn är åtdragen, hydraulsystemet är trycklöst och tändningnyckeln är urtagen

Slang-märkningar	Funktion
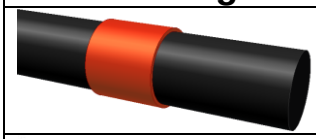	Bromsning
	Retur från tryckbegränsning
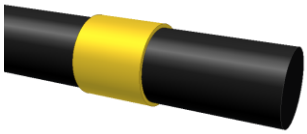	Tryck (Höjning och sänkning av stödben)

Anslutningarna på traktorns fördelare:

Möjlighet 1: 1 enkel tryckledning och en fri returledning
Möjlighet 2: 2 dubbla ledningar.

Returledningen är obligatorisk
Det innebär en fara att inte respektera denna instruktion
Gasfjädringen upphör annars att fungera.

Bromssystem:

Boskapsvagnen är utrustad med tre olika bromssystem, alla för att säkerställa en god bromsfunktion.

- Vid uppställning är det säkrast att använda den mekaniska bromsen (handbromsen). Vid körning är det den hydrauliska eller pneumatiska bromsen som används. Det tredje bromssystemet är ett säkerhetssystem som träder i funktion vid ett brott på kopplingsanordningen (en wire mellan handbromsen och en fast punkt på traktorn)
- Anslut säkerhetswiren, som vid kopplingsbrott skall aktivera handbromsen. Kontrollera vid början av varje säsong att spänningen är en rätta vid wirens anslutning till handbromsspaken.

Procedur

Alla boskapsvagnar med en totalvikt på över 1,5 ton utrustas seriemässigt med ett hydrauliskt bromssystem. Detta ansluts till traktorns bromssystem via en slangförbindelse.

Bromsystemet kan också vara pneumatiskt eller ett blandat system (tillval).

- Koppla slangen med den röda märkningen till ”bromsuttaget” på traktorn.
- Försäkra Dig om att bromssystemet fungerar på ett bra sätt. Bromstryck: 100 till 130 bar.

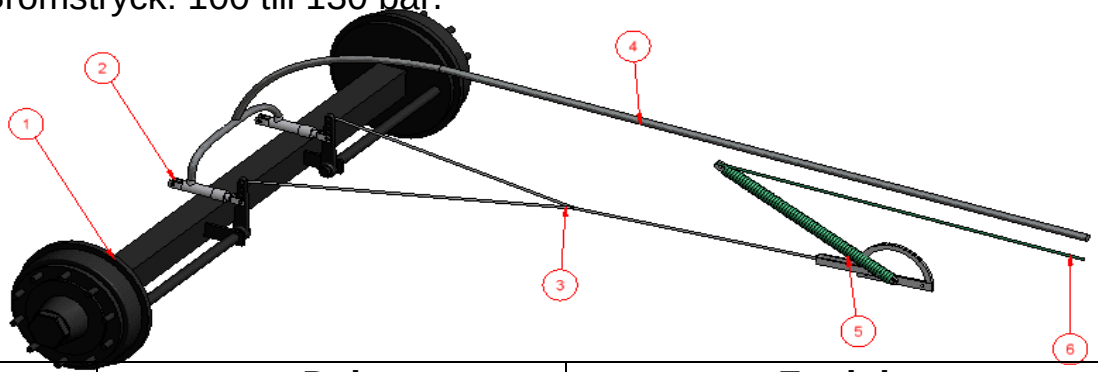

Referens	Del	Funktion
1	Bromstrumma	Säkerställer bromsfunktionen
2	Bromscylinder	Påverkar bromsbackarna vid körning
3	Bromswire	Koppling mellan handbromsspak och bromsbackar
4	Slang (ansluten till traktorn)	Överför bromsoljetryck till cylindrarna
5	Handbromsspak	Parkeringsbroms
6	Nödstoppswire (ansluten till en fast punkt på traktorn)	Aktiveras handbromsen vid ett kopplingsbrott.

Elektrisk anslutning:

Boskapsvagnen har ett belysningssystem, som följer gällande regler. Detta måste anslutas till traktorns elsystem.

Procedur

Påbörja aldrig en körning utan att först ha kontrollerat funktionen på fordonets belysning: Din och andras säkerhet beror på detta.
Kontrollera regelbundet att all belysning på fordonet fungerar.

- Anslut den elektriska kontakten (A) utan att använda onödig kraft, tungan på den fasta kontakten skall passa in i spåret på den elektriska kontakten.

Anslutningsschema

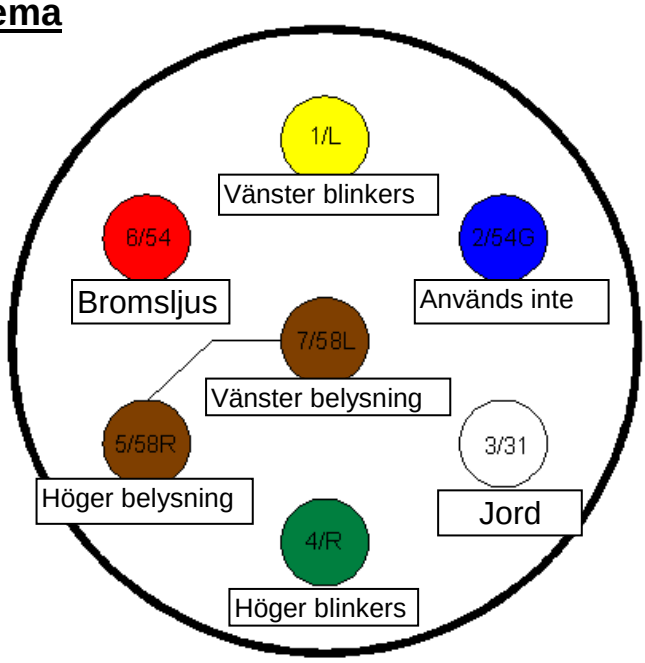

Normal användning och goda råd

Uppställning:

Vid en längre uppställningsperiod, respektera de speciella föreskrifter, som är viktiga, för användarens säkerhet, men också för att hålla fordonet klart för användning.

- Vi rekommenderar att fordonet lagras i under tak.
- Inför en längre lagringsperiod fetta in cylindrarna för fjädringen och ställ vagnen i nedsänkt läge.
- Drag åt bromsen.
- Den yta där vagnen lagras skall vara plan (högst 10° lutning) och hård.
- - Med alla slangar anslutna till slanghållaren.
- - Med de olika mekaniska delarna väl infettade. (Glöm inte sänkningscylindern).

Lastning:

Skador som beror på en för stor belastning kan inte täckas av tillverkarens garanti.

- **Överskrid aldrig fordonets maximalt tillåtna belastning.**
- **Förvissa Dig om att ingen person befinner sig under fordonet och att ingen befinner sig inom fordonets rörelseområde.**
- **Vid höjning och sänkning av fordonet, se till att alla luckor och lastanordningar är stängda och i ett låst läge.**

- Kontrollera att hydraulslangarna från vagnen är anslutna till traktorn.
- Öppna kranen (arna) till läge 1
- Påverka fördelningsenheten på traktorn tills vagnen är i sitt nedre läge.
- Öppna lastanordningen och stäng luckorna.
- Påverka fördelningsenheten på traktorn tills vagnen är i sitt övre läge.
- Stäng kranen (arna) till läge 0, för att undvika en sänkning av fordonet vid ett eventuellt läckage i fördelningsenheten på traktorn.

-

Bild på läge 0
Vägtransport

Bild på läge 1
Höjning/Sänkning

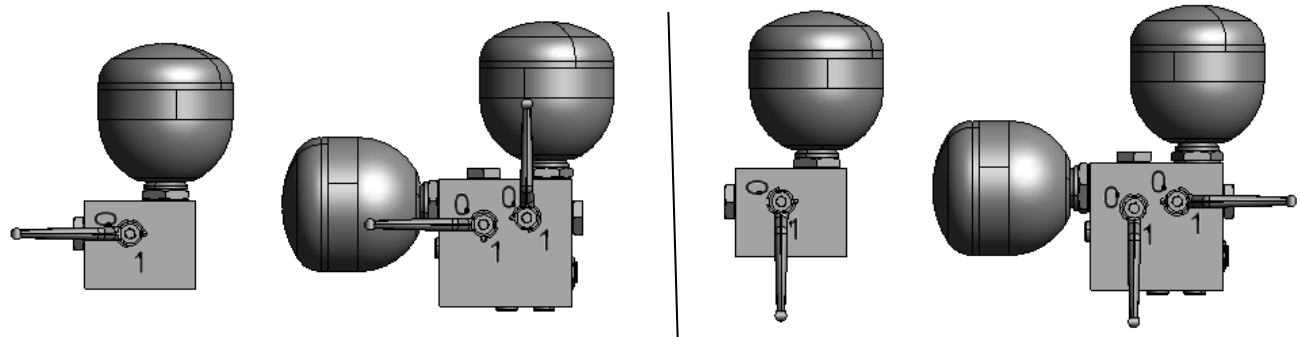

1 ackumulator **2 ackumulatorer** **1 ackumulator** **2 ackumulatorer**

Transport

Boskapsvagnen är byggd för att köras i 25 km/tim. Den är tillåten för landsvägstransport.

- **Respektera vägtrafikförordningen**
- **Påbörja aldrig körningen utan att först ha kontrollerat att belysningen på fordonet fungerar. Detta för Din egen och andras säkerhet.**
- **Kontrollera trycket i däcken (se i kapitlet om underhåll).**
- **Det är förbjudet att flytta boskapsvagnen i sänkt läge.**

Du kan välja en kilometerräknare som tillval.

Denna räknare är dimensionerad för hjul av typen 305 70 R 19,5. Om fordonet är utrustat med andra hjul, måste Du använda en korrektionsfaktor, för att få den exakta sträckan.

Däckbeteckning	Omkrets	Diameter	Korrektionsfaktor
9.5 R 17,5	2560	854	0,92
305 70 R 19,5	2790	940	1
15/22.5 (385 65 R 22.5)	3240	1070	1,16
18/22.5 (445 65 R 22.5)	3505	1130	1,26
500 60 R 22.5	3705	1180	1,33
550 60 R 22.5	3862	1230	1,38
600 55 R 26.5	4176	1330	1,5

Inställningar

Inställning av dragögla (här visar vi modell V64):

Inställning av höjden på dragöglan, gör det möjligt att vagnen är i ett horisontellt läge för att få en jämn belastning på dragöglan.

Utför inställningen på en plan yta med låsta bromsar.

Procedur

- Lossa skruvarna för dragöglan.
- Välj det läge bland skruvhålen som passar bäst för att vagnen skall vara i ett horisontellt läge när den är kopplad till traktorn.
- Återmontera skruvarna.

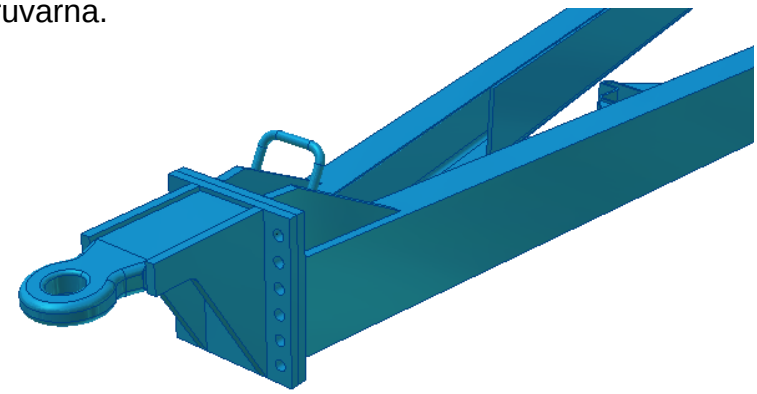

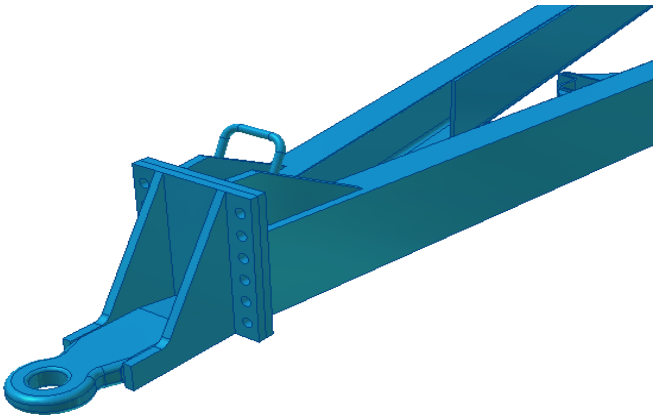

Kontroll och justering av trycket i stötdämparenheten.

Trycket i stötdämparenheten, är inställt från fabrik, men kan sänkas. Resultatet blir att hastigheten för höjning och sänkning blir långsammare och besvärligare. Det är nödvändigt att återställa trycket i enheten igen.

Instruktioner för justering av tryck:

- Anslut en manometer vid tryckledningen (märkt U) under blocket genom att lossa tryckslangen. För boskapsvagnar med 2 axlar, anslut en manometer vid en av tryckledningarna märkta U1 och U2. Se nedanstående bild:

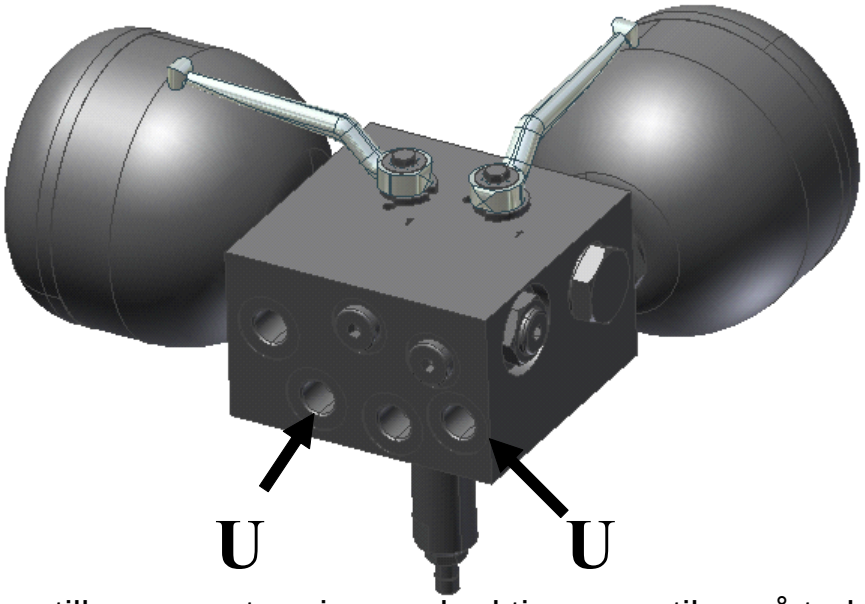

- Anslut slangen till manometern igen och aktivera ventilen på traktorn för att höja vagnen.
- När vagnen är höjd. Kontrollera trycket på manometern är 110 bar.

- Justeringen av trycket kan göras med tryckbegränsningen, som finns bakom enheten. Denna justering har en passning för invändig sexkant, som är låst med en låsmutter.
- **<u>För att sänka trycket:</u>** Lossa låsmuttern, frigör på justerskruven till dess att Du har det önskade trycket, och drag åt låsmuttern igen.
- **<u>För att öka trycket:</u>** Lossa låsmuttern, vrid upp på justerskruven till dess att Du har det önskade trycket, och drag åt låsmuttern igen.

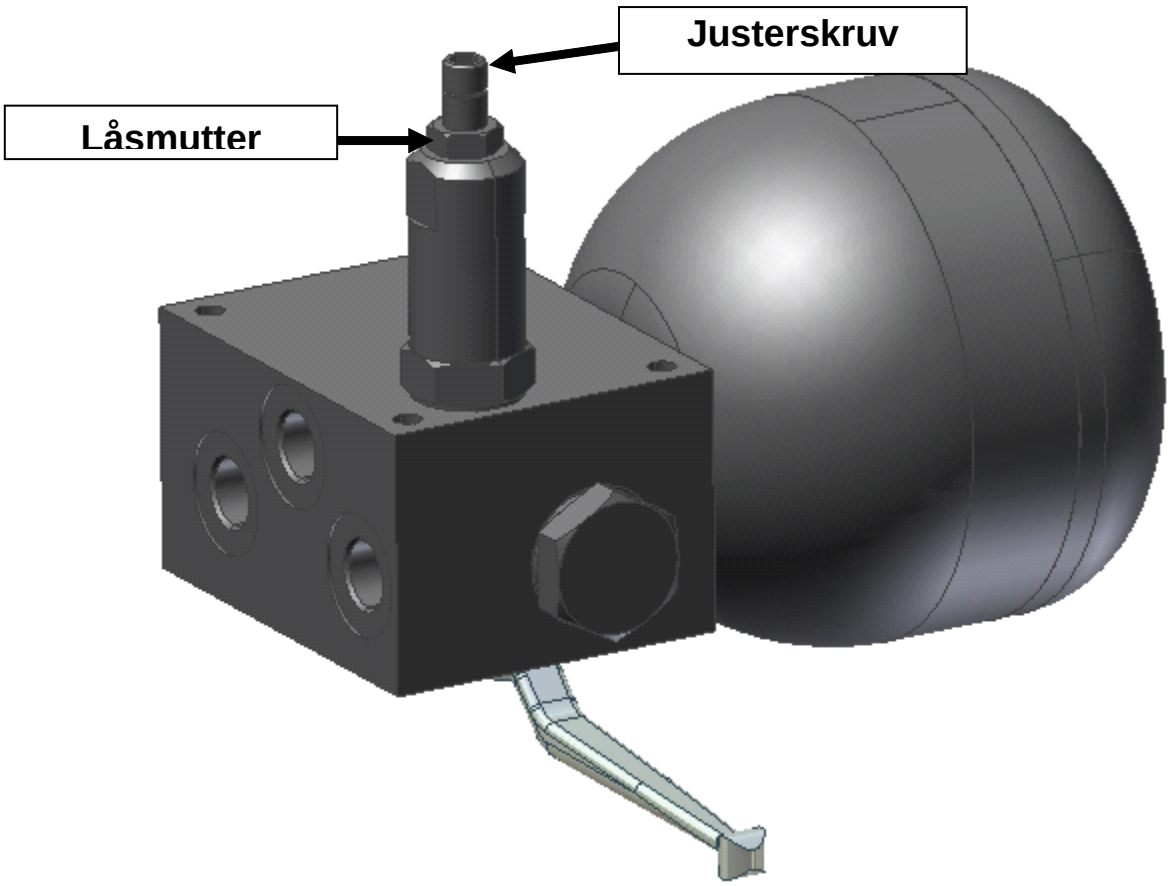

Alla överdrivna inställningar kräver då ett besök SAV kan i detta fall upphäva garantin och kräva ersättning för besöket.

Service och underhåll

För att kunna göra dessa åtgärder under säkra förhållanden, respektera noga nedanstående säkerhetsregler:

- **Drag åt parkeringsbromsen**
- **Sänk boskapsvagnen**
- **Använd inte högtryckstvätt alltför nära målade ytor och märkskyltar, som lät kan skadas (tvätt: Max 60 bar, minsta avstånd 60 cm)**

Rengörning och smörjning.

Tvätta vagnen noggrant efter varje boskapstransport.
Efter tvätt, fetta in alla viktiga delar och kontrollera att bromsarna fungerar perfekt.
Smörjning varje vecka: Hjulaxlar, dragögla, handbroms, gångjärn och låsanordningar för luckor och inre avspärrningsbarriärer (dessa punkter visas på den nedanstående bilden.)

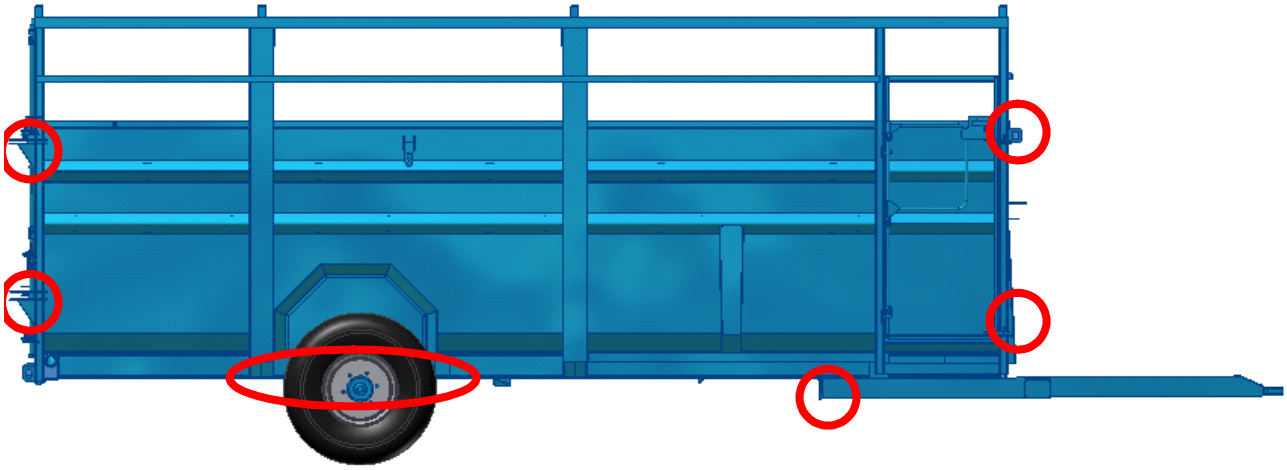

Alla de nu beskrivna underhållsåtgärderna skall utföras med boskapsvagnen i sitt nedre läge. Tömning av alla oljekretsar skall göras med fordonet i nedsänkt läge.

Underhåll av hjulaxlar

Allt underhållsarbete på fordonets axlar skall utföras av kompetent personal, som har utbildning utförd av verkstäder som är specialiserade och godkända av tillverkaren av fordonet.

Generella kontroller

Enkla och dubbla fjädrande axlar

- Smörj vid alla rörliga delar (smörjpunkter)

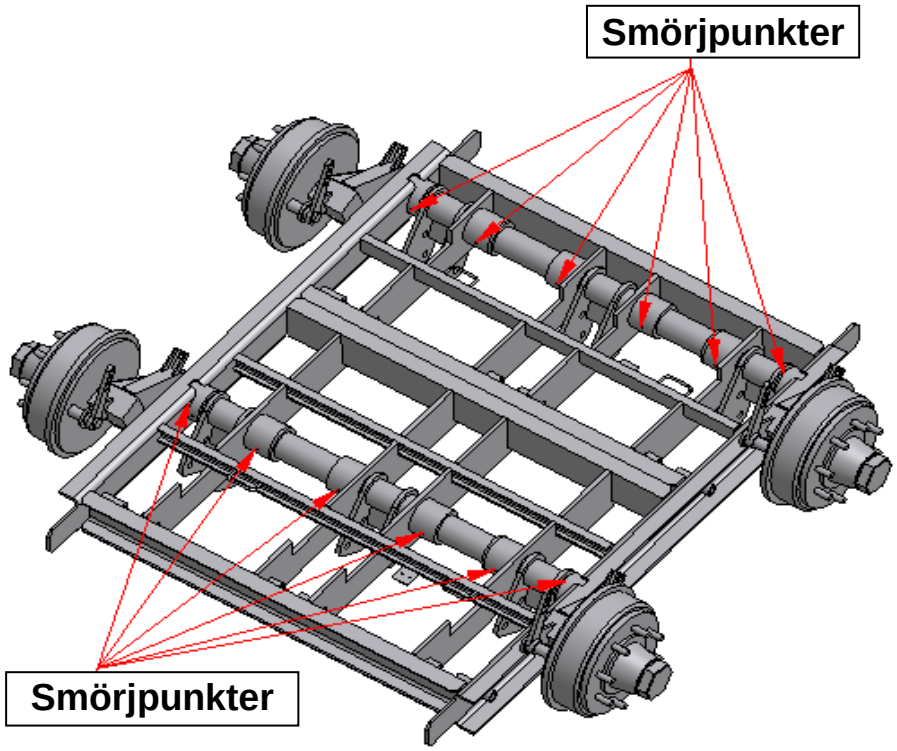

Kontroll av bromssystem

Körbromsar

- Kontrollera bromscylindrarna. Försäkra Dig om att de inte är nära ett ändläge och kontrollera att de är ordentligt fastskruvade och samtidigt att fjädrarna fungerar.
- Kontrollera bromsarmarnas rörelseområde.
- Kontrollera också bromsbandens förslitning genom öppningen.

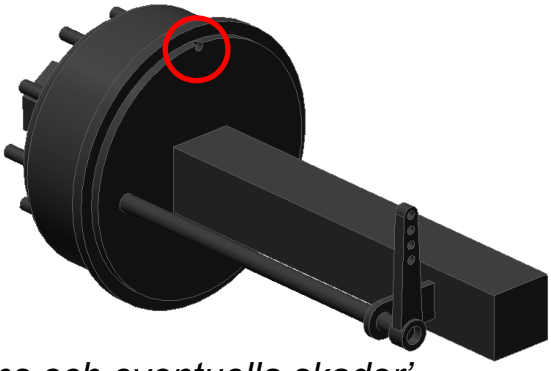

Parkeringsbroms och eventuella skador'

- Kontrollera parkeringsbromsens funktion och att den är fri från skador

Kontroll av hjulaxlar och hjulnav:

Hjulaxlarna är slitdelar och deras livslängd beror på arbetsförhållanden, belastning, hastighet, men framför allt på underhåll och smörjning.

- För att kontrollera glappet i axlarna på bästa sätt skall man lyfta upp fordonet så högt att hjulen inte längre vidrör marken och ta tag i höger och vänster hjul och prova att om det finns något glapp.
- Kontrollera efter den första körningen.
- Kontrollera hjullager: Kontroll vartannat år, kontrollera lagerinställningarna. Ett för stort glapp kan förflytta lagerbanorna och skada bromsutrustningen.

Kontrollera hjulnavens smörjning.

- Lagerkåporna, kontrollera visuellt att de är fyllda med fett.
- Spännmuttrarna för lagren, kontrollera fastspänningen innan lagerkåporna monteras.

Hjul och däck:

Kontrollera regelbundet fastsättningen av hjulen och däckstrycket.

Däckstyck

Ett korrekt däckstryck möjliggör optimala förhållanden för grepp, konfort och prestanda. Utöver detta får man en förlängd livslängd på däcken och en minskad markpåverkan

Under alla omständigheter avråder vi från
- att arbeta med för lågt däckstryck, som kan ge en bestående deformation av däckens vävnad, som kan göra att däcken slits ut för tidigt.
- Övertryck skall också undvikas, eftersom det minskar däckens kontaktyta med marken, vilket i sin tur ger ett sämre markgrepp och gör däcken mera känsliga för skador

Montering av däck:

- Montera bara ett däck på en fälg, avsedd för detta däck.
- Använd bara rena hjulmuttrar, som är i ett gott skick och arbeta bara på ett rent underlag.
- Använd bara verktyg avsedda för däck och hjulmuttrar.
- För att underlätta demontering och montering av däck, fetta in fälg- och däckskanter med ett passande fett, så som beskrivs på nedanstående bild.

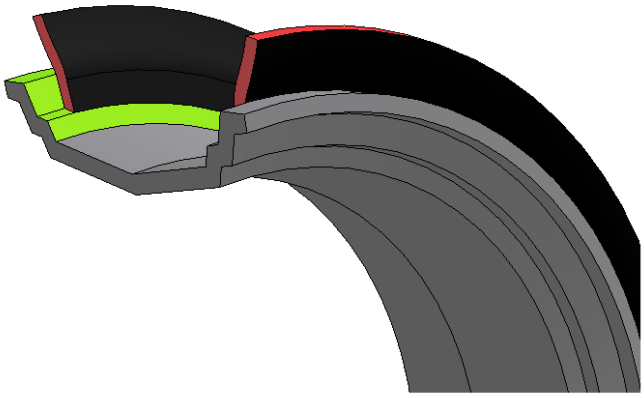

- Använd alltid en ny innerslang till ett nytt däck, för att säkerställa att slang och däck passar ihop. (Kolla beteckningarna)

- Under alla omständigheter, observera informationen på däckssidan.
- Efter montering av ett däck, oavsett om det är nytt eller begagnat, förvissa Dig om att däcket är rätt centrerat på fälgen. Om delta inte är fallet, töm och pumpa om däcket flera gånger, till dess att däcket är centrerat. Pumpa däcket till maximalt (2,5 bar eller 35 psi) tryck tills däcket sitter rätt. Justera därefter till rätt tryck.
- Om maskinen transporteras per lastbil, per tåg eller till sjöss, bör man för att undvika deformation av däcken, om maskinen är kraftigt förankrad, pumpa däcket till maximalt (2,5 bar eller 35 psi).

- Lista över lämpliga däck för boskapsvagn

Typ	Tryck	Maxlast vid 40 km/tim	Dimension
300/80 x 15.3 Vredestein	5	3100	869x300
15/22.5 Rech	7	5175	1071x385
295/60 R 22.5 Rech	8	3200	925x295
355/50 R 22.5 Rech	9	3950	926x355
385/55 R 22.5 Rech	9	4300	995x385

-

**Alla fordon är inte godkända för 40 km/tim, Det finns versioner för 40 km/tim eller för 25 km/tim. Vad som geler för Ditt fordon, finns angivet på typskylten längst bak till vänster på fordonet eller i registreringshandlingarna.*

Belysning:

För att byta en glödlampa, var noga med att respektera det som myndigheterna föreskriver om färger på ledningarna.

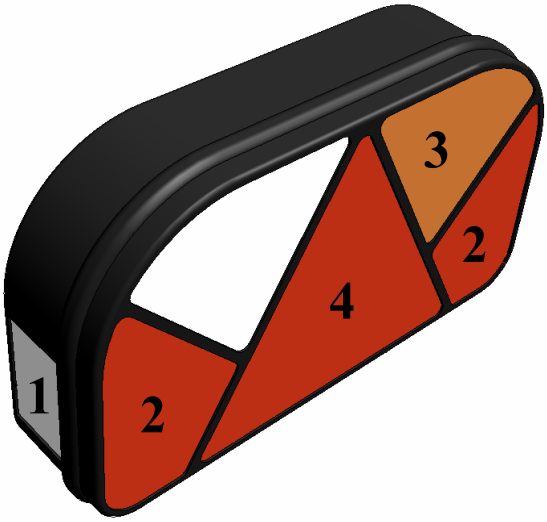

Märkning	**Funktion**	**Färg**
1	Skyltbelysning	Vit
2	Belysning + stopp	Röd
3	Blinkers	Orange
4	Varningstriangel	Röd

Montering

Montering av en varningstriangel:

Varningstriangeln kan få sin strömförsörjning från belysningen på vagnen (monterad av ROLLAND). I vissa fall kan den ha en fristående strömförsörjning med hjälp av en kontakt med tre stift.

- Om strömförsörjningen sker från vagnens belysning är den högsta tillåtna effekten 21 watt.
- Om strömförsörjningen sker från en 3-stiftskontakt är det möjligt att gå upp till 55 watt.

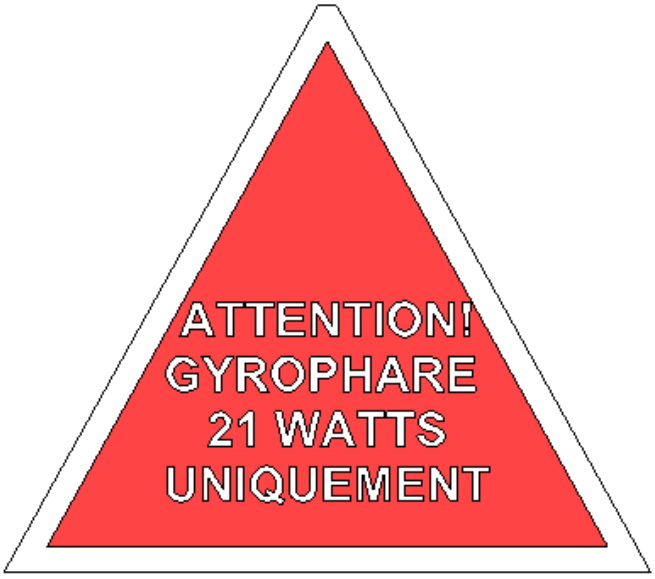

Underhållsschema

Dessa kontroller skall också göras innan fordonet tas i drift
(Av återförsäljaren)

Datum	Åtgärd	Anmärkning	Signatur
	Kontrollera hjulens fastspänning	**2 gånger per år och vid säsongens början**	
	Kontrollera däckstrycket	**2 gånger per år och vid säsongens början**	
	Kontrollera fastspänningen av den demonterbara dragöglan	**2 gånger per år och vid säsongens början**	
	Smörj vid alla smörjpunkter enligt schema	**Före varje användningstillfälle**	
	Funktionskontroll av färdbroms, parkeringsbroms och nödstoppsbroms	**Justera vid behov**	

Déclaration CE de conformité pour les machines

(Directive Machines 2006/42/CE)

Fabricant : Ets ROLLAND
Adresse : Z.A des Landes 29800 TREFLEVENEZ

Nom et adresse de la personne autorisée à constituer le dossier technique :

Nom : Béatrice LE GALL
Adresse : Z.A des Landes 29800 TREFLEVENEZ

Par la présente, nous déclarons que

La machine :

- Marque : ROLLAND
- Type :
- Numéro de série :

↳est conforme aux dispositions pertinentes de la Directive Machines (2006/42/CE).

Et en outre, nous déclarons que

↳les (parties / articles des) normes Européennes harmonisées suivantes ont été utilisées.

-EN 292 parties 1 et 2
-EN 294
-EN 349

↳les (parties/articles des) autres normes et spécifications techniques suivantes ont été utilisées.

-Pr en 15-53

Fait à TREFLEVENEZ, le
Non et qualité du signataire
Béatrice LE GALL
PDG

REMORQUES ROLLAND

Déclaration CE de conformité pour les machines

(Directive Machines 2006/42/CE)

CE Likformighetsdeklaration för maskiner
(Maskindirektivet 2006/42/CE)

Företag: Rolland S.A.
Adress: ZA Des Landes
29800 TREFLEVENEZ
France

Namn och adress till den person som är ansvarig konstruktör och för det tekniska underlaget:

Namn. Beatrice LE GALL
Adress: Z.A. des Landes 29800 TREFLEVENEZ

Förklarar härmed med att maskinen:

Tillverkare: Rolland
Typ:
Serienummer:

Överensstämmer med Maskindirektivet (2006/42/CE):

Vi deklarerar också att maskinen uppfyller:

- Gemensamma Europeiska standarder som gäller denna typ av maskiner:
  - EN 292 del 1 och 2
  - EN 294
  - EN 349

  - Fransk standard eller tekniska specifikationer, som kan gälla denna typ av maskiner:

    - Pr EM 15-53

Undertecknat i TREFLEVENZ den

Signatur och titel

Beatrice LE GALL
Ordförande och verkställande direktör.

CERTIFICAT DE GARTIE – DECLARATION DE MISE EN SERVICE

Exemplaire à conserver dans ce manuel

UTILISATEUR

Nom : ……
Adresse : ……..
Code postal : ……Ville: ……Pays……
Téléphone fixe : ……Téléphone Mobile ……
Fax : …… Email : ……

VEHICULE

Type de véhicule : ……
N° de Série (sur la facture ou la plaque des mines) : ……
Date d'achat : ……
Date de livraison : ……

CONDITION DE GARANTIE

Nos véhicules sont garantis 1 an à compter de la date de livraison. Les conditions d'utilisation sont spécifiées dans le livret de mise en service livré avec le véhicule. Dans tous les cas l'utilisateur devra respecter les règles d'utilisations prescrites, dans le cas contraire la garantie ne sera pas acceptée. Les déplacements et le transport ne sont pas pris en garantie. Seul les véhicules intégralement payés pourront bénéficier de la garantie. En cas de problème l'utilisateur doit s'adresser en priorité à son concessionnaire

☐ **Je certifie avoir pris connaissance du manuel de mise en service et d'entretien et m'engage à respecter les consignes qui y figurent, pour bénéficier de la garantie de 1 an**

Nom et signature du responsable de mise en service : **Signature de l'utilisateur :**

AVIS DE L'UTILISATEUR

Nous souhaitons mieux connaître vos motivations, pour cela voudriez-vous numéroter vos choix de 1 à 12 (1 étant le 1er choix)

	Le prix
	La qualité
	Le rapport qualité / prix
	Le produit
	La reprise
	Le sur mesure

	Le concessionnaire
	Le vendeur
	Le délai de livraison
	La marque
	La proximité
	Autre

Rayer les mentions inutiles

Respect du délai de livraison : **Bien** **Moyen** **Mauvais**
Qualité de la livraison : **Bien** **Moyenne** **Mauvaise**
Première impression sur le véhicule : **Bien** **Moyenne** **Mauvaise**

Vos Commentaires :
……
……

GARNTCETIFIKAT – UPPSTARTSDEKLARATION

Exemplar som sparas i handhavandemanualen

ANVÄNDARE

Namn: ……
Adress: ……..
Postnummer: ……. Ort: …… Land: ……..
Telefon: …….. Mobiltelefon: ……...
Fax: …… e-post: ……..

FORDON

Typ av fordon: ……
Serienummer (på faktura eller typskylt): …….....
Köpedatum: …….
Leveransdatum: ……..

☐ **Jag har tagit del av denna manual och jag har tagit min boskapsvagn i drift, och jag bekräftar att jag kommer att följa de regler och föreskrifter, som finns i manualen för att få förmånen av ett års garanti.**

Namn och signatur för den person, som är ansvarig för fordonets idrifttagande: …….. Användarens signatur.

ÄGARENS ÅSIKTER

Vi skulle uppskatta om vi kunde få Dina åsikter om varför Du valt att köpa en boskapsvagn från oss. Gradera Dina åsikter på en skala från 1 till 12. 1 är det första valet.

	Priset
	Kvalitén
	Förhållandet pris/kvalitet
	Produkten
	Tillfället
	Måtten

	Återförsäljaren
	Försäljaren
	Leveransvillkor
	Varumärket
	Närheten
	Annat

Stryk de ord som inte gäller:
Hålla leveranstiden: Bra Medel Dålig
Leveranskvalitet: Bra Medel Dålig
Första intrycket av fordonet: Bra Medel Dålig

Dina åsikter:

……

……

……